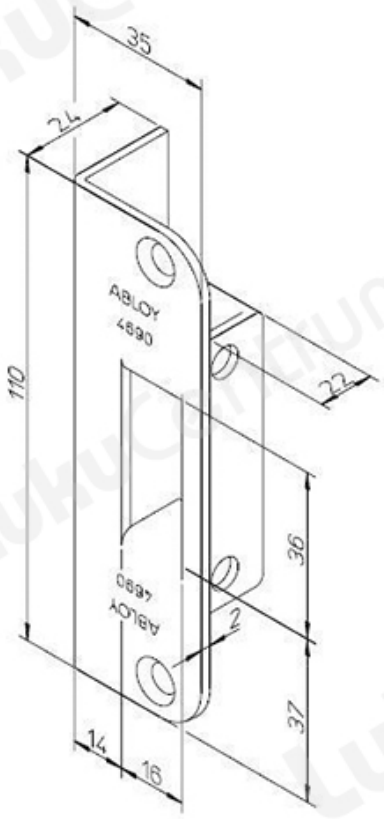TOOTENIMETUS	SOODUS	HIND
[illegible] Ð?Ñ?Ð²ÐµÑ?Ð½Ñ?Ðµ Ð¿Ð»Ð°Ð½Ð¹ÐºÐ¸ ABLOY 4690 Fe/ZL (Ð³Ð»Ð°Ð´ÐºÐ°Ñ• Ð´Ð²ÐµÑ?Ñ?)	4.71 ?	4.71 ?