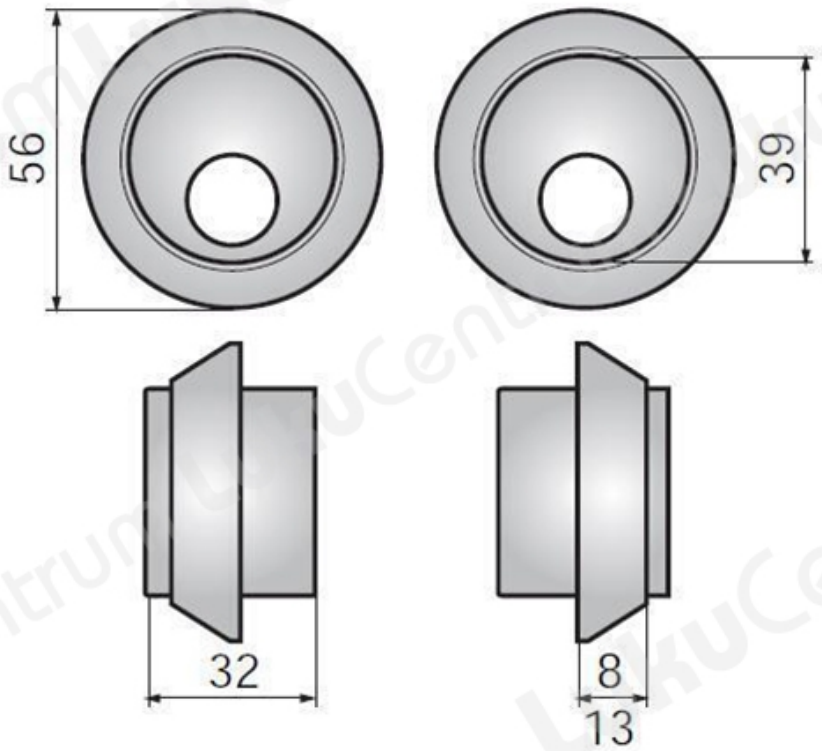TOOTENIMETUS	SOODUS	HIND
ÐºÐ¾Ð¼Ð¿Ð»ÐµÐºÑ? Ð½Ð°ÐºÐ»Ð°Ð´Ð¾Ð´Ð¾ ASSA 3212, 13 Ð¼Ð¼ ÐºÐ¾Ð»Ñ?Ñ?Ð¾ (Ð±Ð»ÐµÑ•Ñ?Ñ•Ñ?Ð¸Ð¹ Ñ Ñ?Ð¾Ð¼)	64.42 ?	80.52 ?
ÐºÐ¾Ð¼Ð¿Ð»ÐµÐºÑ? Ð½Ð°ÐºÐ»Ð°Ð´Ð¾Ð´Ð¾ ASSA 3212, 13 Ð¼Ð¼ ÐºÐ¾Ð»Ñ?Ñ?Ð¾ (Ð¼Ð°Ñ?Ð¾Ð²Ñ?Ð¹ Ñ Ñ?Ð¾Ð¼)	74.67 ?	93.34 ?
ÐºÐ¾Ð¼Ð¿Ð»ÐµÐºÑ? Ð½Ð°ÐºÐ»Ð°Ð´Ð¾Ð´Ð¾ ASSA 3212, 13 Ð¼Ð¼ ÐºÐ¾Ð»Ñ?Ñ?Ð¾ (Ð¿Ð¾Ð»Ð¸Ñ?Ð¾Ð²Ð°Ð½Ð½Ð°Ñ• Ð»Ð°Ñ?Ñ?Ð½Ñ?)	84.97 ?	106.21 ?
ÐºÐ¾Ð¼Ð¿Ð»ÐµÐºÑ? Ð½Ð°ÐºÐ»Ð°Ð´Ð¾Ð´Ð¾ ASSA 3212, 13 Ð¼Ð¼ ÐºÐ¾Ð»Ñ?Ñ?Ð¾ (Ð¼Ð°Ñ?Ð¾Ð²Ð°Ñ• Ð»Ð°Ñ?Ñ?Ð½Ñ?)	74.67 ?	93.34 ?
ÐºÐ¾Ð¼Ð¿Ð»ÐµÐºÑ? Ð½Ð°ÐºÐ»Ð°Ð´Ð¾Ð´Ð¾ ASSA 3212, 13 Ð¼Ð¼ ÐºÐ¾Ð»Ñ?Ñ?Ð¾ (Ñ?Ñ?Ñ?Ð½Ñ?Ð¹/mirus)	93.96 ?	117.45 ?
ÐºÐ¾Ð¼Ð¿Ð»ÐµÐºÑ? Ð½Ð°ÐºÐ»Ð°Ð´Ð¾Ð´Ð¾ ASSA 3212, 8 Ð¼Ð¼ ÐºÐ¾Ð»Ñ?Ñ?Ð¾ (Ð±Ð»ÐµÑ•Ñ?Ñ•Ñ?Ð¸Ð¹ Ñ Ñ?Ð¾Ð¼)	63.14 ?	78.93 ?
ÐºÐ¾Ð¼Ð¿Ð»ÐµÐºÑ? Ð½Ð°ÐºÐ»Ð°Ð´Ð¾Ð´Ð¾ ASSA 3212, 8 Ð¼Ð¼ ÐºÐ¾Ð»Ñ?Ñ?Ð¾ (Ð¼Ð°Ñ?Ð¾Ð²Ñ?Ð¹ Ñ Ñ?Ð¾Ð¼)	75.10 ?	93.88 ?
ÐºÐ¾Ð¼Ð¿Ð»ÐµÐºÑ? Ð½Ð°ÐºÐ»Ð°Ð´Ð¾Ð´Ð¾ ASSA 3212, 8 Ð¼Ð¼ ÐºÐ¾Ð»Ñ?Ñ?Ð¾ (Ð¿Ð¾Ð»Ð¸Ñ?Ð¾Ð²Ð°Ð½Ð½Ð°Ñ• Ð»Ð°Ñ?Ñ?Ð½Ñ?)	105.14 ?	131.43 ?
ÐºÐ¾Ð¼Ð¿Ð»ÐµÐºÑ? Ð½Ð°ÐºÐ»Ð°Ð´Ð¾Ð´Ð¾ ASSA 3212, 8 Ð¼Ð¼ ÐºÐ¾Ð»Ñ?Ñ?Ð¾ (Ð¼Ð°Ñ?Ð¾Ð²Ð°Ñ• Ð»Ð°Ñ?Ñ?Ð½Ñ?)	75.10 ?	93.88 ?
ÐºÐ¾Ð¼Ð¿Ð»ÐµÐºÑ? Ð½Ð°ÐºÐ»Ð°Ð´Ð¾Ð´Ð¾ ASSA 3212, 8 Ð¼Ð¼ ÐºÐ¾Ð»Ñ?Ñ?Ð¾ (Ñ?Ñ?Ñ?Ð½Ñ?Ð¹/mirus)	105.14 ?	131.43 ?