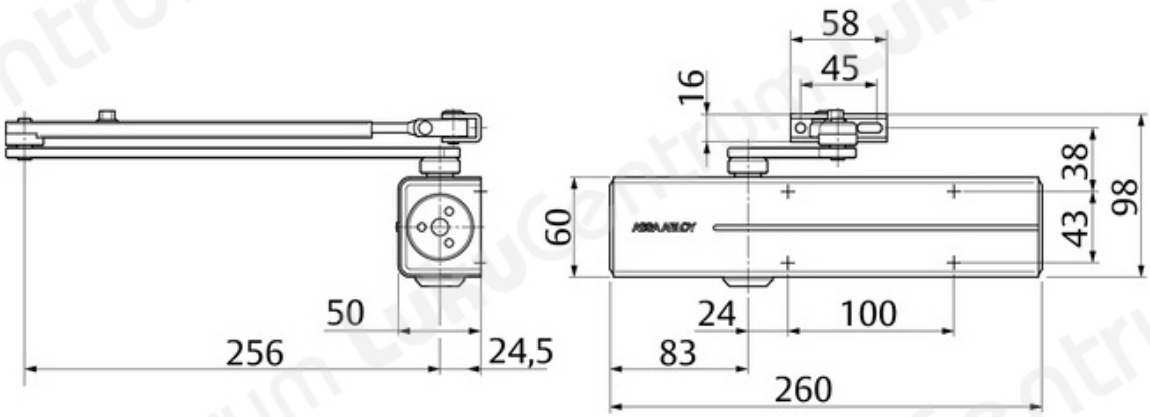TOOTENIMETUS	SOODUS	HIND
Ð?Ð²ÐµÑ?Ð½Ð¾Ð¹ Ð´Ð¾Ð²Ð¾Ð´Ñ?Ð¸Ð° Ñ• Ð½Ð¾Ð¶Ð½Ð¸Ñ?Ð½Ð¾Ð¹ Ñ?Ñ?Ñ?ÐºÐ¾Ð¹ ASSA ABLOY DC300 (EN 3-6, Ñ•ÐµÑ?ÐµÐ±Ñ?Ð¸Ñ•Ñ?Ñ?Ð¹)		88.48 ?
Ð?Ð²ÐµÑ?Ð½Ð¾Ð¹ Ð´Ð¾Ð²Ð¾Ð´Ñ?Ð¸Ð° Ñ• Ð½Ð¾Ð¶Ð½Ð¸Ñ?Ð½Ð¾Ð¹ Ñ?Ñ?Ñ?ÐºÐ¾Ð¹ ASSA ABLOY DC300 (EN 3-6, Ð±ÐµÐ»Ñ?Ð¹)		88.48 ?
Ð?Ð²ÐµÑ?Ð½Ð¾Ð¹ Ð´Ð¾Ð²Ð¾Ð´Ñ?Ð¸Ð° Ñ• Ð½Ð¾Ð¶Ð½Ð¸Ñ?Ð½Ð¾Ð¹ Ñ?Ñ?Ñ?ÐºÐ¾Ð¹ ASSA ABLOY DC300 (EN 3-6, Ñ?Ñ?Ñ?Ð½Ñ?Ð¹)		88.48 ?
Ð?Ð²ÐµÑ?Ð½Ð¾Ð¹ Ð´Ð¾Ð²Ð¾Ð´Ñ?Ð¸Ð° Ñ• Ð½Ð¾Ð¶Ð½Ð¸Ñ?Ð½Ð¾Ð¹ Ñ?Ñ?Ñ?ÐºÐ¾Ð¹ ASSA ABLOY DC300 (EN 3-6, ÐºÐ¾Ñ?Ð¸Ñ?Ð½ÐµÐ²Ñ?Ð¹)		88.48 ?
Ð?Ð²ÐµÑ?Ð½Ð¾Ð¹ Ð´Ð¾Ð²Ð¾Ð´Ñ?Ð¸Ð° Ñ• Ð½Ð¾Ð¶Ð½Ð¸Ñ?Ð½Ð¾Ð¹ Ñ?Ñ?Ñ?ÐºÐ¾Ð¹ ASSA ABLOY DC310 (EN 3-6, Ð·Ð°Ð¼ÐµÐ´Ð»Ð¸Ñ?ÐµÐ»Ñ?Ð·Ð°ÐºÑ?Ñ?Ñ?Ð¸Ñ•, Ñ•ÐµÑ?ÐµÐ±Ñ?Ð¸Ñ•Ñ?Ñ?Ð¹)		116.04 ?