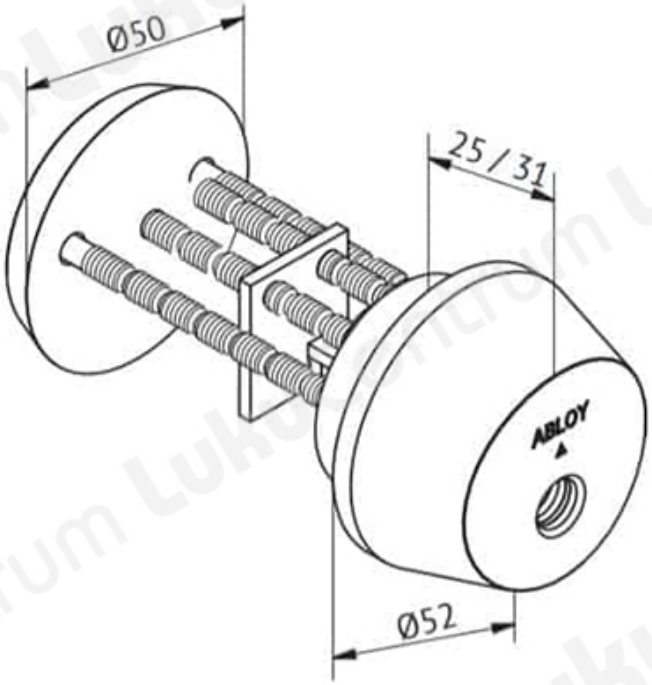TOOTENIMETUS	SOODUS	HIND
Đ¦Đ¸Đ¸Đ½Đ´Ñ? ABLOY CY037C Classic CR (Đ±Đ»ĐµÑ•Ñ?Ñ•Ñ?Đ¸Đ¹ Ñ Ñ?Đ¾Đ¼, c 3 ĐºĐ»Ñ?Ñ?Đ°Đ¼Đ¸)		166.31 ?
Đ¦Đ¸Đ»Đ¸Đ½Đ´Ñ? ABLOY CY037C Classic HCR (Đ¼Đ°Ñ?Đ¾Đ²Ñ?Đ¹ Ñ Ñ?Đ¾Đ¼, c 3 ĐºĐ»Ñ?Ñ?Đ°Đ¼Đ¸)		182.84 ?
Đ¦Đ¸Đ»Đ¸Đ½Đ´Ñ? ABLOY CY037C Classic Ms/KiLa (Đ¿Đ¾Đ»Đ¸Ñ?Đ¾Đ²Đ°Đ½Đ½Đ°Ñ• Đ»Đ°Ñ?Ñ?Đ½Ñ?, c 3 ĐºĐ»Ñ?Ñ?Đ°Đ¼Đ¸)		199.46 ?
Đ¦Đ¸Đ»Đ¸Đ½Đ´Ñ? ABLOY CY037C Classic MS/HaLa (Đ¼Đ°Ñ?Đ¾Đ²Đ°Ñ• Đ»Đ°Ñ?Ñ?Đ½Ñ?, c 3 ĐºĐ»Ñ?Ñ?Đ°Đ¼Đ¸)		199.46 ?
Đ¦Đ¸Đ»Đ¸Đ½Đ´Ñ? ABLOY CY037C Classic NiHa (Đ¼Đ°Ñ?Đ¾Đ²Ñ?Đ¹ Đ½Đ¸ĐºĐµĐ»Ñ?, c 3 ĐºĐ»Ñ?Ñ?Đ°Đ¼Đ¸)		191.14 ?
Đ¦Đ¸Đ»Đ¸Đ½Đ´Ñ? ABLOY CY037C Classic NiHa (Đ¼Đ°Ñ?Đ¾Đ²Ñ?Đ¹ Đ½Đ¸ĐºĐµĐ»Ñ?, Đ±ĐµĐ· ĐºĐ»Ñ?Ñ?ĐµĐ¹)		172.14 ?