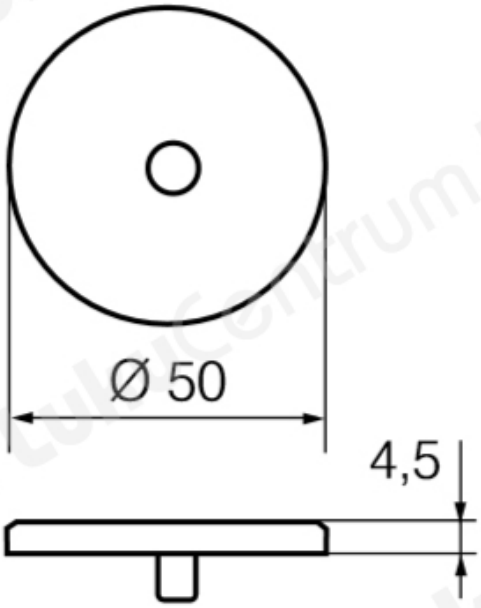TOOTENIMETUS	SOODUS	HIND
Đ©Đ¸Ñ?Đ¾Đº Đ³Đ»Ñ?Ñ Đ¾Đ¹ ABLOY LH008 P Zn/CR (Đ±Đ»ĐµÑ•Ñ?Ñ•Ñ?Đ¸Đ¹ Ñ Ñ?Đ¾Đ¼, Đ´Đ»Ñ• Đ´Đ²ĐµÑ?ĐµĐ¹ Ñ?Đ¾Đ»Ñ?Đ¸Đ½Đ¾Đ¹ Đ´Đ¾ 40 Đ¼Đ¼)		8.21 ?
Đ©Đ¸Ñ?Đ¾Đº Đ³Đ»Ñ?Ñ Đ¾Đ¹ ABLOY LH008 P Zn/VAL (Đ±ĐµĐ»Ñ?Đ¹ RAL 9010, Đ´Đ»Ñ• Đ´Đ²ĐµÑ?ĐµĐ¹ Ñ?Đ¾Đ»Ñ?Đ¸Đ½Đ¾Đ¹ Đ´Đ¾ 40 Đ¼Đ¼)		7.87 ?
Đ©Đ¸Ñ?Đ¾Đº Đ³Đ»Ñ?Ñ Đ¾Đ¹ ABLOY LH008 P Zn/MU (Ñ?Ñ?Ñ?Đ½Ñ?Đ¹ RAL 9005, Đ´Đ»Ñ• Đ´Đ²ĐµÑ?ĐµĐ¹ Ñ?Đ¾Đ»Ñ?Đ¸Đ½Đ¾Đ¹ Đ´Đ¾ 40 Đ¼Đ¼)		12.54 ?
Đ©Đ¸Ñ?Đ¾Đº Đ³Đ»Ñ?Ñ Đ¾Đ¹ ABLOY LH008 P Zn/GRA (Đ³Ñ?Đ°Ñ?Đ¸Ñ? RAL 790-M, Đ´Đ»Ñ• Đ´Đ²ĐµÑ?ĐµĐ¹ Ñ?Đ¾Đ»Ñ?Đ¸Đ½Đ¾Đ¹ Đ´Đ¾ 40 Đ¼Đ¼)		12.54 ?
Đ©Đ¸Ñ?Đ¾Đº Đ³Đ»Ñ?Ñ Đ¾Đ¹ ABLOY LH008 P Zn/HAR (Ñ•ĐµÑ?Ñ?Đ¹ RAL 9006, Đ´Đ»Ñ• Đ´Đ²ĐµÑ?ĐµĐ¹ Ñ?Đ¾Đ»Ñ?Đ¸Đ½Đ¾Đ¹ Đ´Đ¾ 40 Đ¼Đ¼)		12.87 ?
Đ©Đ¸Ñ?Đ¾Đº Đ³Đ»Ñ?Ñ Đ¾Đ¹ ABLOY LH008 P Zn/HCR (Đ¼Đ°Ñ?Đ¾Đ²Ñ?Đ¹ Ñ Ñ?Đ¾Đ¼, Đ´Đ»Ñ• Đ´Đ²ĐµÑ?ĐµĐ¹ Ñ?Đ¾Đ»Ñ?Đ¸Đ½Đ¾Đ¹ Đ´Đ¾ 40 Đ¼Đ¼)		10.43 ?