TOOTENIMETUS	SOODUS	HIND
Ð?Ð¾Ñ?Ñ?Ñ‚Ð¾Ñ?Ð½Ñ‹Ð Ð¯Ñ‰Ð¸Ðº Arregui Americano E 2401 (Ð°Ð½Ð³Ð�ÐÑ?Ð¬Ð¸Ð¹)		0.00 ?
Ð•Ð¾Ð¶ÐºÐ° Ð´Ð»Ñ• Ð¿Ð¾Ñ?Ñ?Ð¾Ð²Ð¾Ð³Ð¾ Ñ•Ñ?Ð¸ÐºÐ° Arregui Americano (Ñ?Ñ?Ñ?Ð½Ð°Ñ•)		0.00 ?

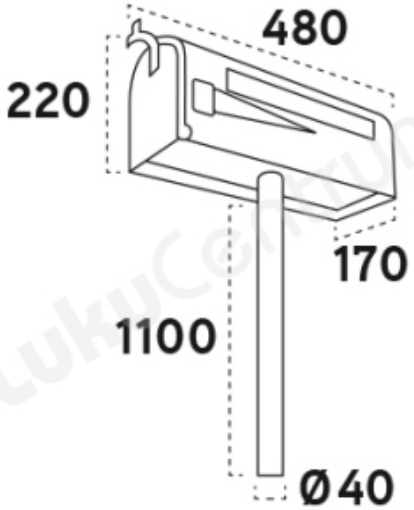

LukuCentrum